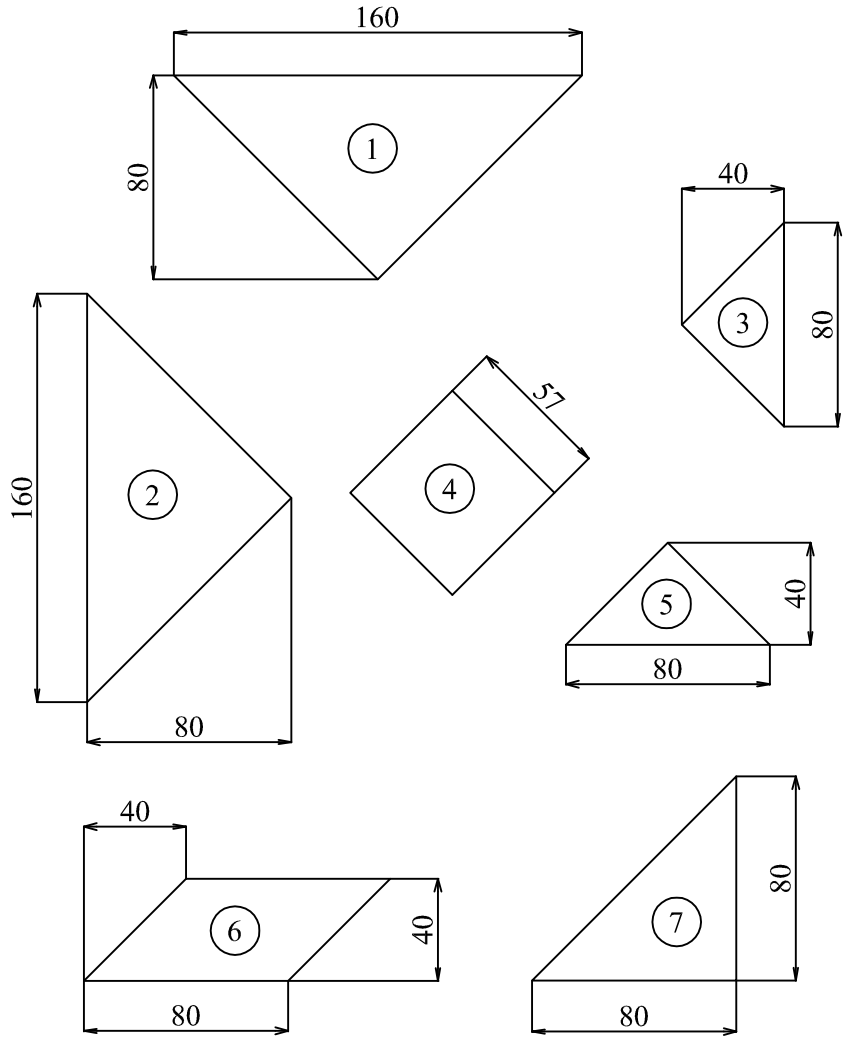

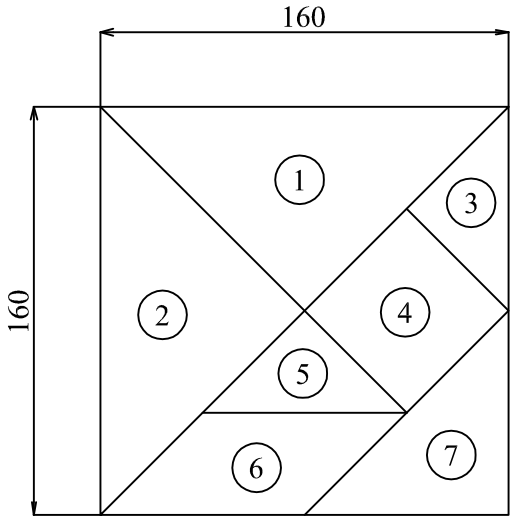

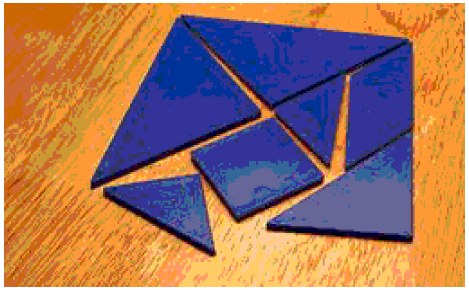

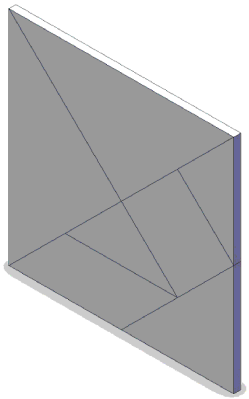

Rep	Désignation	Nb	Nuance	Format matière	Débit
7	Triangle rectangle	1	S 235		
6	Parallélogramme	1	S 235		
5	Triangle isocèle	1	S 235		
4	Carré	1	S 235		
3	Triangle isocèle	1	S 235		
2	Triangle isocèle	1	S 235		
1	Triangle isocèle	1	S 235		

ECHELLE

TANGRAM

Dessine par GERARD F.

Le: 26 02 08

LP JULES GARNIER

A4-H

CAP - BEP dominante ouvrages de serrurerie - métallerie

00

Session 2009